Tropfkörperkläranlage KORDES BIO-CLEAR® 3P

- Kleinkläranlage für 4-12 Einwohner
- x-tausendfach bewährt
- geringer Energieverbrauch durch patentiertes 3- Pumpensystem
- sehr gut geeignet für Objekte mit Belastungsschwankungen

DEUTSCHES 4237424 PATENT

Z-55.2-7

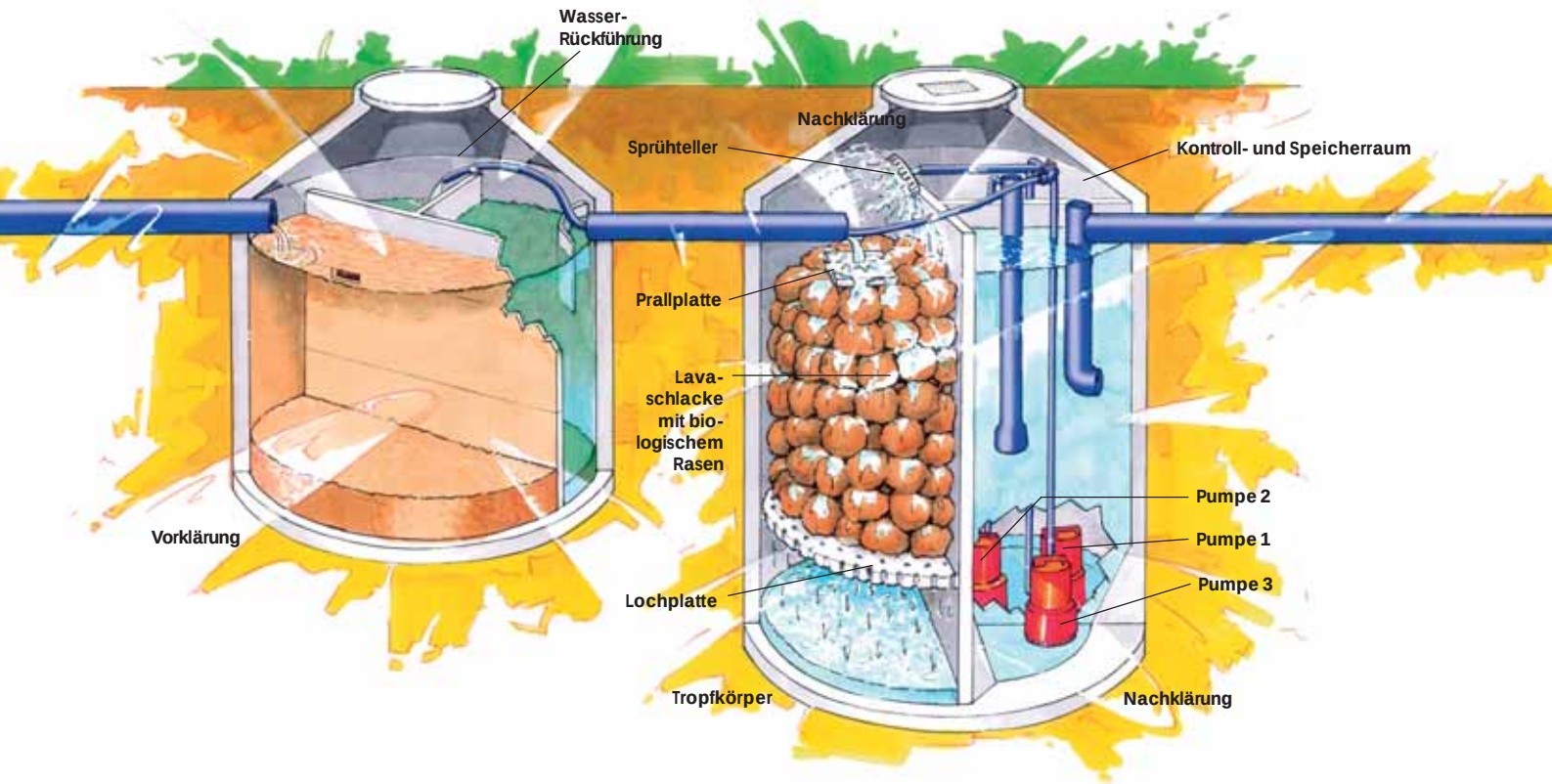

Allgemein:

Tropfkörperkläranlagen werden seit vielen Jahren erfolgreich betrieben. Das Verfahren ist anerkannt und zweifelsfrei ein bewährtes Klärsystem. Bei Tropfkörperkläranlagen siedeln sich Mikroorganismen auf den Lavagesteinsbrocken an, welche die Schmutzfracht als Nährstoff aufnehmen. Es genügt der dauerhafte Betrieb zur Befeuchtung des Lavagesteins, entweder mit immer wieder neuem Abwasser-Zufluss oder Wasser aus dem Speicherraum/ Nachklärbecken. Belastungsschwankungen, Unter- oder kurzfristige Überbelastungen haben keine oder nur minimale Auswirkungen auf die Reinigungsleistung.

KORDES:

Wesentliche Bestandteile

1 Stahlbetonbehälter als Mehrkammergrube zur Vorklärung und als Schlammspeicher in Ring- oder Kompaktbauweise.

1 Stahlbetonbehälter für Tropfkörper und Nachklärbecken in Ring- oder Kompaktbauweise. Die benötigte Menge an Lava-Schlacke.

1 komplette technische Ausrüstung bestehend aus: Steuergerät, 3 Pumpen 230 V, 50 Hz, Rohrleitungen, sämtliches Zubehör, Einbauanleitung, Betriebsbuch, Wartungsvorschriften.

Reinigungsablauf

Das Herz der BIO-CLEAR 3P ist der Tropfkörperbereich. Dieser besteht unten aus einer Lochplatte und ist mit Lavaschlacke befüllt. Auf der Lavaschlacke bildet sich ein biologischer "Rasen" aus unterschiedlichen Mikroorganismen. Das Abwasser gelangt aus der Vorklärung (Mehrkammergrube) über eine Prallplatte auf die dort befindliche Lavaschlacke. Diese Mikroorganismen nehmen die Schmutzstoffe als Nährstoffe auf und bauen diese somit ab. Das sich unter dem Tropfkörper im Speicherraum aufgestaute Wasser wird zur optimalen Reinigung in regelmäßigen Abständen im Verhältnis 1:1 in die 2. Kammer der Vorklärung bzw. über den patentierten Sprühteller wiederum auf der Lavaschlacke verteilt (Pumpe 1). Ab einem bestimmten Wasserstand wird das gereinigte Abwasser in das Nachklärbecken gepumpt (Pumpe 2) und läuft mit Freigefälle ab. Der in die Nachklärung mitbeförderte und sich dort absetzende Restschlamm wird mittels Pumpe 3 wieder zurück in die Vorklärung gepumpt.

DIE MARKE für Wasser- und Abwassersysteme

WASSER IST UNSER ELEMENT

Kordes

Besondere Merkmale

- **Reinigungsleistung**
  Absolut erstklassige Reinigungsleistung; technisch besser als sonstige Tropfkörperkläranlagen. Sämtliche vorgeschriebenen Werte werden um ein Mehrfaches unterboten. Dauerhaft und zuverlässig.
- **Andere Parameter**
  Weitere Parameter, die von den Behörden verlangt werden können, sind möglich.
- **Belastungsschwankung**
  Hervorragend geeignet für Objekte mit Belastungsschwankung, die von der Kläranlage automatisch verarbeitet wird. Sowohl bei kurzfristig bis zu 50% höherer als auch niedrigerer Belastung.

!

Die Vororientierung

BIO-CLEAR 3P ist ein langjährig bewährtes Klärsystem mit einem systembedingt höheren Preis als AQUA-SIMPLEX.
BIO-CLEAR 3P überzeugt durch Reinigungsleistung und Zuverlässigkeit.

„BIO-CLEAR, die Nr.1 unter den Tropfkörperkläranlagen“

- **Energieverbrauch**
  Geringstmöglicher Energieaufwand durch optimale Lastverteilung. Die energiesparende Wasserführung mit 3-Pumpentechnik ist patentiert.
- **Wartung / Ersatzteilversorgung**
  Die Wartung der Kläranlage kann im Rahmen eines Wartungsvertrages mit KORDES erfolgen.

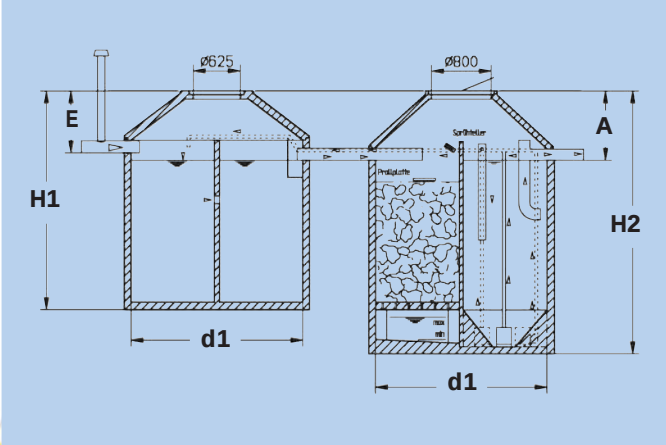

- **Betriebsunterbrechung**
  Selbst wenn die Kläranlage z.B. bei einem Einfamilienhaus über 1–3 Monate wegen Urlaubs nicht benutzt wird, treten keine Probleme auf.
- **Arbeitsweise / Geräusche**
  BIO-CLEAR 3P wird durch eine Steuerung im Gebäude oder in einem Schaltschrank neben der Kläranlage gesteuert. In den Behältern sind Pumpen installiert, die das Wasser bzw. Abwasser bewegen. Störende Geräusche entstehen nicht.
- **Geruchsbildung**
  Bei geordnetem Betrieb keine Geruchsentwicklung. Lediglich bei der Schlammentsorgung geringfügig.
- **Schlammabfuhr**
  Aufgrund von separatem Vorklärbehälter zwar höhere Einbaukosten, aber durch den großzügigen Schlammspeicher nur selten Schlammabfuhr erforderlich.

Typ	Einwohner (E) bis	Einbautiefe H1 (m)	Einbautiefe H2 (m)	Durchmesser d1 (m)	Einlauftiefe E (m)	Auslauftiefe A (m)	Gesamtgewicht (kg)	schwerstes Teil (kg)
Ringbauweise:								
BIO-CLEAR 4/3P	4	2,15	2,90	2,0	0,75	0,85	11.685	2.620
BIO-CLEAR 8/3P	8	2,15	2,90	2,0	0,75	0,85	11.685	2.620
BIO-CLEAR 12/3P	12	2,90	3,65	2,0	0,75	0,85	14.565	2.620
Kompaktbauweise:								
BIO-CLEAR 4/3P-K	4	2,21	3,01	2,0	0,77	0,87	12.995	6.170
BIO-CLEAR 8/3P-K	8	2,21	3,01	2,0	0,77	0,87	12.995	6.170

Informieren Sie sich auch über alternative Lösungen !

- **AQUA-SIMPLEX*pionier*:**
  - Kleinkläranlage für 4-53 Einwohner
  - die erstklassige Lösung für die Nachrüstung und den Neubau von Kleinkläranlagen
  - komplett steckerfertig
  - Einzelaufhängung der Aggregate für den einfachen Einbau und schnellen Ersatzteiltausch
  - anpassungsfähig an jede Baugröße

- **AQUA-SIMPLEX*air:***
  - Kleinkläranlage für 4-16 Einwohner -
  - die Alternative ohne Pumpen -
  - für die Nachrüstung und den Neubau von Kleinkläranlagen
  - die Anlage arbeitet mit Luft und Membranbelüfter

Kordes KLD Wasser- und Abwassersysteme GmbH
Möllberger Str. 18 · 32602 Vlotho
Tel. 05733/9908-0 · Fax -299
kontakt@kordes.de · www.kordes.de

WASSER IST UNSER ELEMENT
Kordes

Beratung und Verkauf